A business of BARNES GROUP INC

FILIALES

Italy, Switzerland (Ticino only)	**GIMATRADE S.r.l. Socio Unico**	Ph. +39 0322 830624	info.it@gimatic.com
Germany, Austria, Switzerland	**GIMATIC VERTRIEB GmbH**	Ph. +49 7471 960150	info.de@gimatic.com
France	**EURL GIMATIC FRANCE**	Ph. +33 768 380 865	info.fr@gimatic.com
Spain, Portugal	**GIMATIC IBERIA s.l.**	Ph. +34 984 493 897	info.es@gimatic.com
Slovenia, Croazia	**GIMATIC SISTEMI D.O.O.**	Ph. +386 (0)40 88 34 56	info.si@gimatic.com
Denmark, Iceland, Estonia, Lithuania, Latvia, Finland, Sweden, Norway	**GIMATIC NORDIC AB**	Ph. +46 (8) 121 445 00	info.se@gimatic.com
Czech Republic, Slovakia	**GIMATIC CZECH REPUBLIC, s.r.o.**	Ph. +420 608 954 500	info.cz@gimatic.com
Poland	**GIMATIC POLSKA Sp. z o.o.**	Ph. +48 34 38 73 052	info.pl@gimatic.com
Serbia, Albania, Bosnia and Herzegovina, Macedonia, Montenegro	**GIMATIC BALKAN D.O.O.**	Ph. +38 111 783 96 15	info.rs@gimatic.com
Romania	**GIMATIC SISTEME RO SRL**	Ph. +40749 407 408	info.ro@gimatic.com
Turkey	**GIMATIC OTOMASYON TICARET AS**	Ph. +90 212 210 83 91	info.tr@gimatic.com
India	**GIMATIC AUTOMATION INDIA PRIVATE LIMITED**	Ph. +91 7795719337	info.in@gimatic.com
China	**GIMATIC AUTOMATION ENGINEERING (CHANGSHU) CO. LTD**	Ph. +86 051 252977396	info.cn@gimatic.com
Japan	**GIMATIC JAPAN**	Ph. +81-3-6206-4235	info.jp@gimatic.com
Korea	**GIMATIC KOREA LIMITED**	Ph. +82 31 504 8771	info.kr@gimatic.com
U.S.A., Canada, Mexico	**GIMATIC USA**	Ph. +1 216 535 4811	sales@gimaticusa.com
Central and Latin America	**GIMATIC AUTOMAÇAO Ltda**	Ph. +55 11 4318 2550	gimatic@gimatic.com.br
Russia	**OOO GIMATIC RUS**	Ph. +7 916 217 88 48	info.ru@gimatic.com
United Kingdom	**GIMATIC UK LIMITED**	Ph. +447568517497	info.uk@gimatic.com
Bulgaria	**GIMATIC BULGARIA**	Ph. +359899157609	info.bg@gimatic.com

DISTRIBUIDORES

Argentina	**GENERAL AUTOMATION Srl**	Ph. +54 (0) 348 462 4481	ga@ga-srl.com.ar
Australia	**ENKOSI PTY LTD**	Ph. +61 397 616 377	graham@enkosi.com.au
Belgium, Luxembourg, Netherlands	**CS PLASTICS**	Ph.(NL) +31 0 208 004965 Ph.(BE) +32 9 262 0460	info@csplastics.be
Canada	**SEMPRESS CANADA INC**	Ph. 905.606.2324	brentmccurdy@sempress.ca
Chile, Peru	**PROAPSIS Spa**	Ph. +56 998 282 612	jvasquez@proapsis.cl
Colombia	**TECNOVA INTERCOMERCIAL S.A.S**	Ph. +(574) 4798145	correspondencia@tecnovasa.com
Greece	**TECNOPNEUMATIC A.E**	Ph. +0030 210 3467000	avieris@tecnopneumatic.gr
Hungary	**GRIP-PLAST Kft.**	Ph. +36 227 883 90	a.jobbagy@grip-plast.hu
Indonesia, Malaysia, Thailand	**ROBOMATION EQUIPMENT SDN BHD**	Ph. +60 380 750 833	jeffkhoo@robomation.my
Israel	**R.E.P. Automation Ltd**	Ph. +97 248 403012	rep@repac.co.il
South Africa	**PLASTIC & CHEMICAL TRADING**	Ph. +27 11 483 3015 Ph. +6681-8894996	matt@plastrading.com
Thailand	**FUTURE STATE (Asia) Co. Ltd.**	Ph. +66 25 30 04 05	sravin@futurestateasia.com
Thailand	**BR MACHINERY ASIA CO., LTD.**	Ph. +66 (0) 21087018	junkaradet@br-machinery.com
Malta	**AIM Enterprises**	Ph. +356 2180 2828	AngeloMifsud@aim.com.mt
Ukraine	**IBC SYSTEMS**	Ph. +38 044 388 96 48	info@ibc-systems.com.ua

A business of BARNES GROUP INC

Via Enzo Ferrari, 2/4
25030 Roncadelle (BS) ITALY
tel. +39 030 2584655
fax +39 030 2583886
info@gimatic.com
www.gimatic.com

BR0-2020-ES

A business of BARNES GROUP INC

ES

WWW.GIMATIC.COM

MAS DE 30 AÑOS DE INNOVACIÓN

+2000
PRODUCTOS PLASTICS
Herramienta

1 Sede central

+20 Filiales* **+30** Distributores **+2** Centros de Competencia

Más de **+300** personas en el mundo

*2 Próximas aperturas

+100
PRODUCTOS MECHATRONICS
Automatización Eléctrica

+1500
PRODUCTOS HANDLING
Automatización Neumática

Más de **200** soluciones a medida

Más de **2.000.000** artículos producidos anualmente

Más de **2000** EOAT instalados al año

Más de **180** patentes registradas

+200
PRODUCTOS SENSORS
Detección de Posición

AMAPLAST
Associazione Nazionale Automazione Meccatronica
VDMA
Fraunhofer CÁMARA BLANCA IPA
NSF H-1 REGISTRADO
GRASA ALIMENTARIA

PLASTICS

GRASA ALIMENTARIA

CAMBIO RÁPIDO

- Cambios rápidos para permitir la fácil conexión de la herramienta EOAT al robot
- 15 modelos y 5 tallas, hasta 75kg de carga. Versiones manuales o eléctricas
- Conexiones neumáticas y eléctricas
- Válvulas neumáticas
- Bloqueo de seguridad LOQC
- RFID para la identificación de la herramienta EOAT

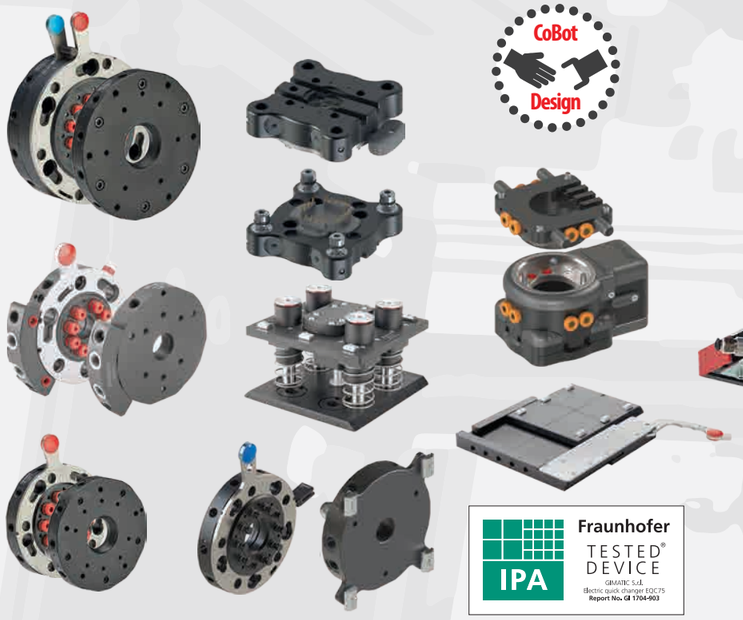

CoBot Design

Fraunhofer IPA TESTED® DEVICE
GIMATIC S.r.l.
Electric quick changer EQC75
Report No. GI 1704-903

VOLTEADORES

- Rotación de 90°
- Elevado par de izado
- Bloqueo de seguridad
- Sensores magnéticos opcionales

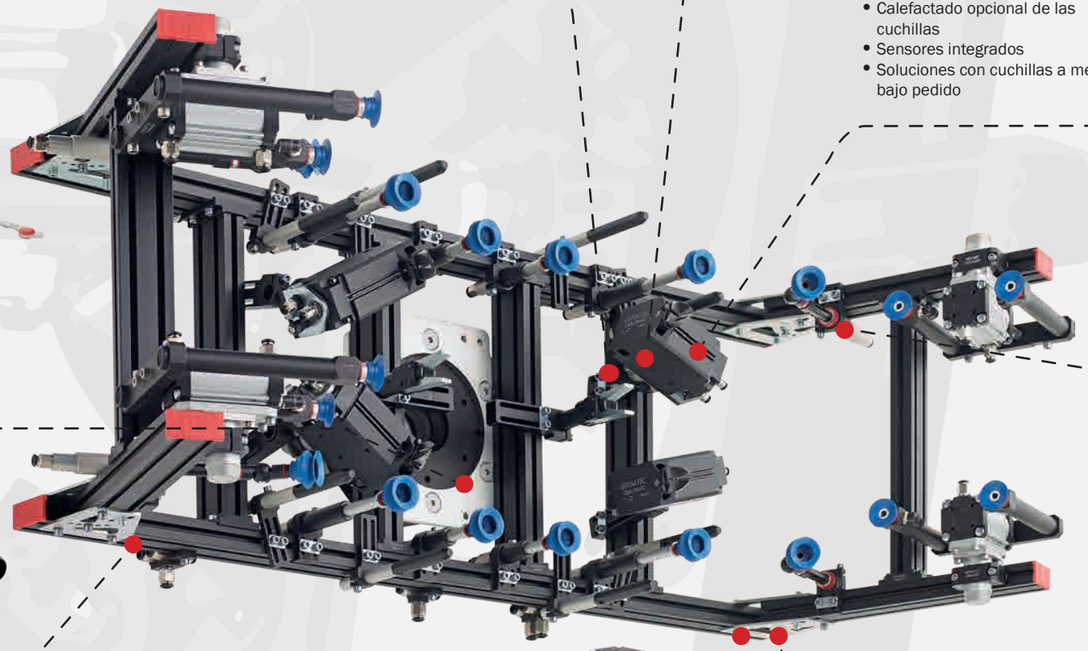

SENSOR BOX

- Concentrado y procesado de señales provenientes de los sensores instalados sobre actuadores
- Compatible con cada tipo de robot y con cada Sensor
- Múltiples modelos con diverso número de entradas: 2,4,6,8 y 12
- Versión modular capaz de gestionar hasta 20 sensores
- Opción de entrada: PNP, NPN o 2 hilos (Reed)
- Posibilidad de crear lógica se señales en serie y/o en paralelo, NC/NO
- Simple configuración mediante micro interruptores

ACTUADORES NEUMÁTICOS PARA CORTE

- Actuadores para cortar bebederos
- Corte a tijera o a guillotina
- 10 tamaños disponibles
- Cuchillas intercambiables
- Calefactado opcional de las cuchillas
- Sensores integrados
- Soluciones con cuchillas a medida bajo pedido

GRASA ALIMENTARIA

GRASA ALIMENTARIA

VENTOSAS Y SUSPENSIONES

- Soportes para ventosas
- Suspensiones con muelle interno
- Rotativas o antirrotación
- Material en goma anti-marca
- Más de 500 códigos para PLASTICS
- Disponibles 16 modelos en 3 tallas
- Suspensiones con bloqueo

ESTRUCTURA

- Perfil de aluminio para herramientas
- Tubos en fibra de carbono para aligerar el EOAT
- Tuercas especiales para una fijación rígida
- Anodizado en negro o plata
- Forma cuadrada o redonda
- 15 tallas

SISTEMA DE FIJACIÓN MODULAR

- Fijaciones para el montaje del actuador sobre la estructura
- Más de 500 códigos para un perfecto posicionamiento
- Versiones en aluminio o en tecnopolímero
- Montaje con llave Allen M5
- Compromiso perfecto entre rigidez y peso
- Versiones para trabajos pesados

GRASA ALIMENTARIA

PINZAS

- Pinzas neumáticas de uno o dos dedos
- Pinzas de expansión
- Para la fijación de las piezas
- Para la fijación de los bebederos
- Para un posicionamiento preciso de los insertos
- Más de 200 códigos dedicados a EOAT
- Sensores integrados

HANDLING

GRASA ALIMENTARIA

PINZAS DE AGUJAS

- Adaptadas a la industria del plástico, textil y alimentaria
- Doble efecto, de 4 u 8 agujas
- Varios accesorios de montaje
- Amplio orificio central pasante
- Regulación de la carrera de las agujas
- Sistema de soplado y detección mediante sensores

MINI COMPENSADOR PARA PINZAS PEQUEÑAS

- Compensación en X-Y y en el ángulo α
- Rígido en dirección Z
- Un canal del aire para tener la posición de cero central
- Otro canal para el bloqueo fuera de centro

PINZAS PARALELAS

- Grado de protección IP67
- Carreras desde 2,5mm a 100mm
- Pares desde 70Ncm a 7286Ncm
- Versiones normalmente abiertas o cerradas
- Versiones de alta velocidad o con elevada protección
- Versiones de 3 dedos

GRASA ALIMENTARIA

IP67

ACTUADORES ROTATIVOS

- DE 2 a 8 posiciones de indexado
- Sensores para la detección
- Opcional posición intermedia
- Diseño plano y robusto
- Pares desde 28Ncm a 3926Ncm
- Rotación en sentido horario y antihorario

GRASA ALIMENTARIA

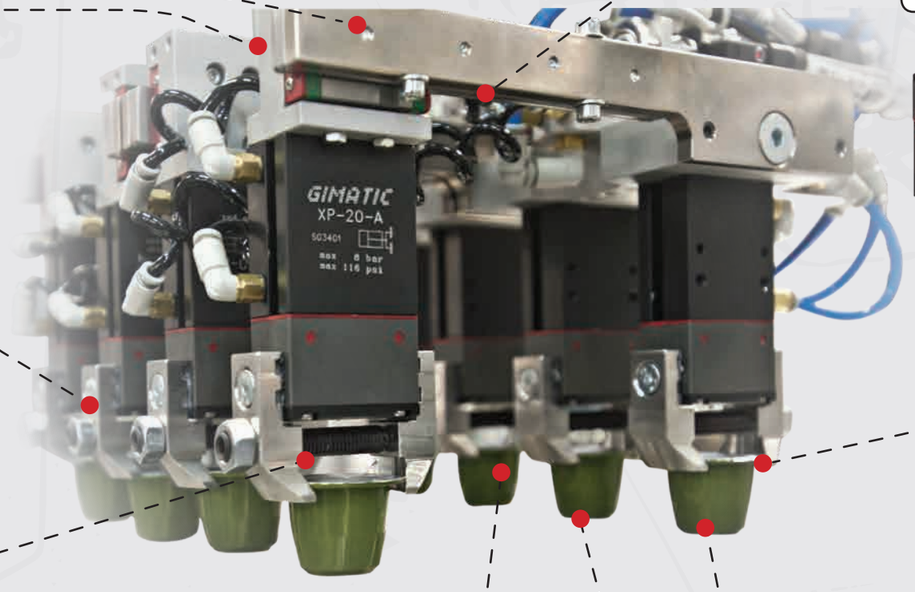

GRASA ALIMENTARIA

PINZAS DE 3 MORDAZAS

- Accionamiento de doble efecto con muelles opcionales (en cierre o en apertura)
- Carrera larga o carrera corta
- Posibilidad de fijación frontal mediante tornillos pasantes
- Mecanismo de transmisión de alta eficacia
- Sensores magnéticos o inductivos opcionales

PINZAS EXPANSIVAS

- Pinzas expansivas con fijación hacia arriba o hacia abajo
- Diámetros desde 8mm a 63mm
- Cono de centrado y sensores opcionales
- Goma en silicona o EPDM

GRASA ALIMENTARIA

GRASA ALIMENTARIA

PINZAS RADIALES

- Angulo de rotación de 90°
- Pares desde 60Ncm a 3600Ncm
- Par constante

PINZAS ANGULAES

- Opciones autocentrante o no autocentrante
- Ángulos de rotación de 7° a 34°
- Pares desde 16Ncm a 1302Ncm
- Versiones normalmente abiertas o cerradas
- Aplicaciones de alta velocidad
- Versiones de 3 dedos

GRASA ALIMENTARIA

MESAS LINEALES

- Versiones para trabajos pesados
- Carreras desde 10mm a 200mm
- Diseño compacto
- Cojinetes de recirculación a bolas

MECHATRONICS

GRASA ALIMENTARIA

Fraunhofer IPA TESTED® DEVICE

PINZAS ELÉCTRICAS

- Pinzas paralelas autocentrantes de 2 dedos. Carreras corta, extra o larga
- Pinzas paralelas autocentrantes de 3 dedos
- Pinzas de cinemática paralela multipropósito
- Pinzas radiales de 180°
- Pinzas angulares de 40°
- Pinzas auto-adaptativas, con retención de seguridad y completamente Plug&Play
- Certificado para sala blanca

GRASA ALIMENTARIA

Fraunhofer IPA TESTED® DEVICE

CAMBIO AUTOMATICO ELÉCTRICO

- Completamente automático, Plug & Play y con retención de seguridad
- Opciones wireless
- Capacidad de carga hasta 20kg
- 4+3 conexiones neumáticas
- 15+15 pines de conexionado eléctrico
- Certificado para sala blanca

GRASA ALIMENTARIA

Fraunhofer IPA TESTED® DEVICE

UNITDAD ELÉCTRICA ROTATIVA

- Actuadores rotativos de 90° o 180° en tres tallas
- Posiciones intermedias sin dispositivos externos
- Mesa de indexado de 4-6-8-12 divisiones
- Rotación horaria o antihoraria
- Pinzas auto-adaptativas, con retención de seguridad y completamente Plug&Play

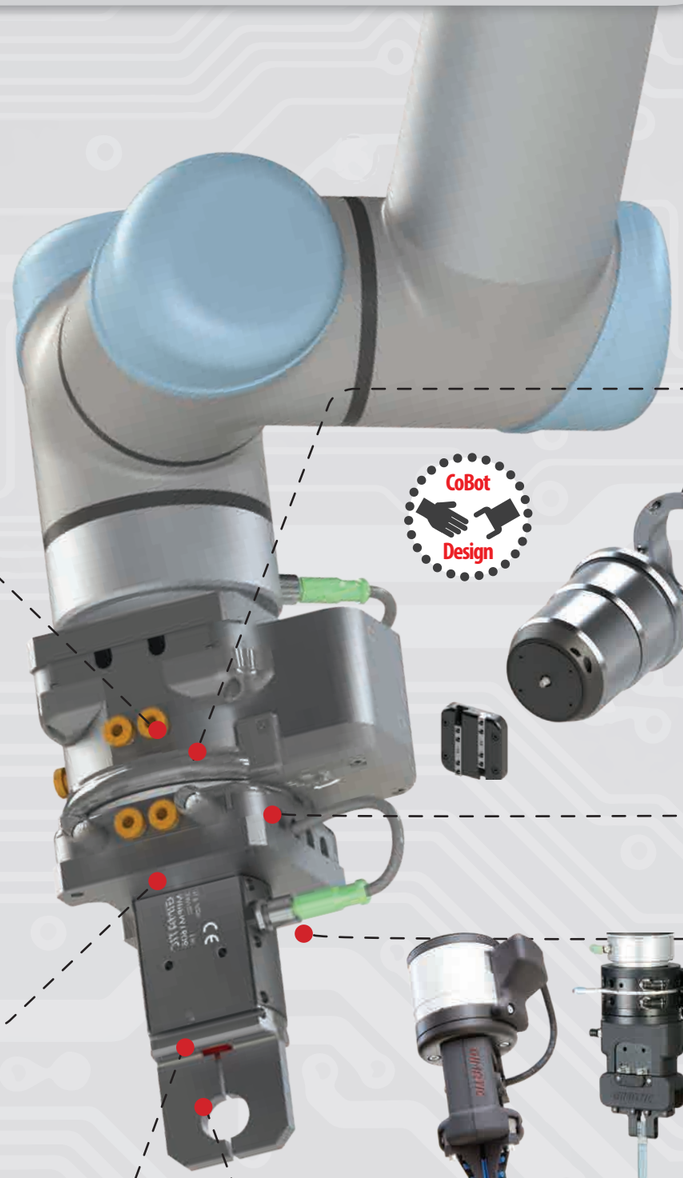

Fraunhofer IPA TESTED® DEVICE

Fraunhofer IPA TESTED® DEVICE

IP65 GRADO DE PROTECCIÓN

H_2O_2 ESTERILIZACIÓN

EMC/CE

GRASA ALIMENTARIA

SALA BLANCA

- Certificación del instituto Fraunhofer
- Silicona Silpuran aprobada FDA
- Esterilización con VHP H_2O_2 + UV
- Grado de protección IP65

SISTEMA DE APREHENSIÓN FRENO-FRICCIÓN

- La única pinza eléctrica que emplea el motor+encoder+software del robot
- No se requiere ni driver ni software
- Actuando sobre el embrague, puede girar o actuar la pinza
- El embrague puede ser eléctrico, neumático o manual

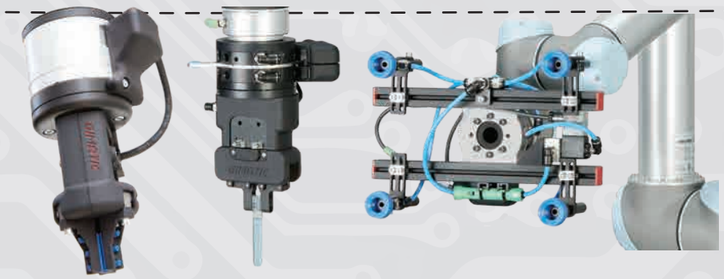

CERTIFIED BY UNIVERSAL ROBOTS

ROBOTS COLABORATIVOS

- Pinza eléctrica paralela de 2 dedos con protección plástica y capacitor box integrado
- Pinza eléctrica de cinemática paralela con protección de plástico y capacitor box integrado

SERVO GRIPPERS

- Opción fricción eléctrica, neumática, manual.
- Pinza controlable mediante carrera, velocidad y fuerza
- CAN/RS485 bus de comunicación
- Motor sin escobillas 24VDC integrado
- Diseño adecuado para aplicaciones de robotica colaborativa

Alimentación y conexión fieldbus (CAN/RS485)

SENSORS

EMC/CE

SENSORES MAGNÉTICOS

- Tecnología REED e GMR
- Salida PNP, NPN, 2 hilos y analógica
- Testados al 100% con bobina de Helmholtz
- Versiones para ranuras en T, C, cola de milano y para cilindros con tirantes
- Amplia gama de fijaciones y adaptadores
- Salida mediante cable o conector, M8 o M12

SENSORES PRO

- Salidas programables
- 3 Puntos de conmutación
- Salida PNP; NPN
- Salida tipo NO; NC seleccionable
- 30+30 mm de carrera de detección
- Cable, M8 y M12 conector de salida

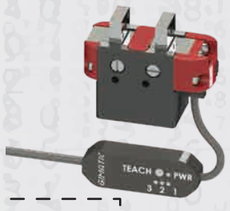

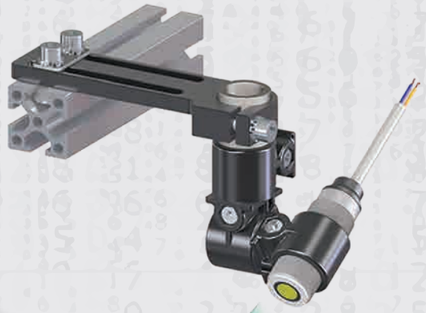

SENSORES ULTRASÓNICOS

- Sensor ultrasónico de M18x1
- Salida PNP/NPN NO/NC
- Distancia de detección de 40mm-300mm
- Cuerpo ligero en tecnopolímero

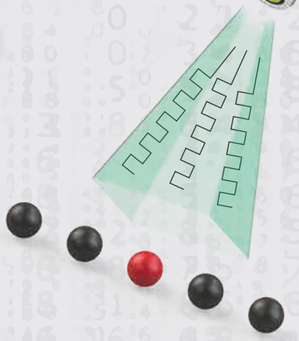

SENSORES DE IMPACTO

- Mantenimiento Predictivo
- 35G de fondo de escala
- Salida PNP/NPN/Analógica
- 10 niveles de impacto seleccionables

SENSORES PARA EL AUTOMÓVIL

- Proyectados según las especificaciones del automóvil
- Sensores con Tecnología magnética
- Ajuste progresivo de la posición
- Sensores proyectados bajo solicitud del Cliente
- Trazabilidad al 100%

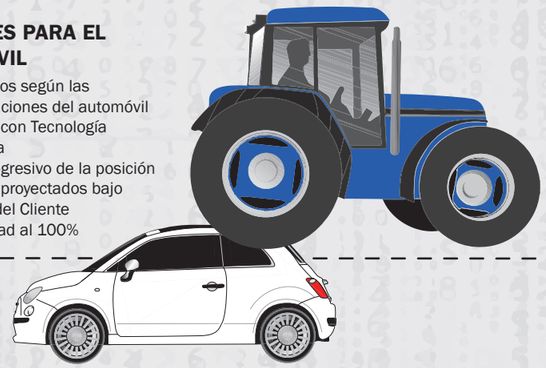

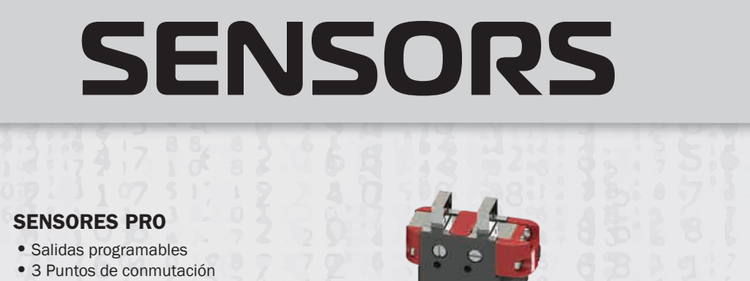

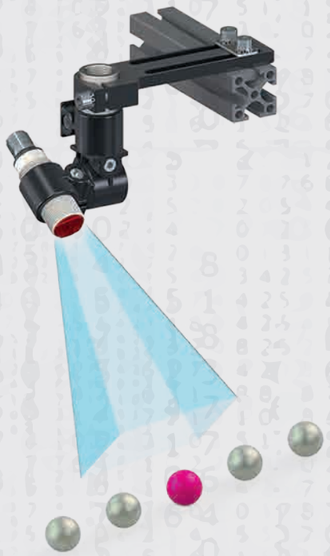

SENSORES ÓPTICOS

- Sensores ópticos M18x1
- Supresión del fondo 100mm
- Salida PNP/NPN
- Cuerpo ligero en tecnopolímero

SENSORES TÁCTILES

- M14x1 mm interruptor reed
- Cabezal blando para evitar daños al producto
- Rango de detección de carrera 2.5÷15 mm

SENSORES A MEDIDA

- Fabricados bajo las especificaciones del Clientes
- Disponibles bajo tecnología magnética, inductiva, óptica y de impacto
- Trazabilidad al 100%
- Producción basada en gran escala

SENSORES INDUCTIVOS

- Disponibles en diámetro 3/4mm
- Diseño limpio
- Distancia de detección 1mm
- Salida PNP/NPN/Analógica
- Comprada la compatibilidad con las pinzas
- Cables en PUR

SERVICIOS

3D

- Servicio de fabricación aditiva
- HP Jet Fusión
- Material PA12 GB
- Envíos en 48h
- Opción con material en fibra de vidrio

PADS

- HNBR 60Sh.A
- HNBR 60Sh.A Flocado
- TPU 70Sh.A
- PU 70Sh.A
- PTFE
- Personalizadas con el servicio de impresión 3D

FLOCADO

- Material Nylon para un contacto blando
- 1mm
- Color negro

INSERTOS DE METAL

- Insertos metálicos roscados
- Montados en las piezas 3D
- Disponibles en varios tamaños

3M

SERVICIO MECANIZACION

- Delrin 900P nco10 o aleación de aluminio

3L

SERVICIO DE CORTE LASER

- Acero inoxidable o aluminio
- Disponible en varios espesores

E.O.A.T

END OF ROBOT ARM TOOLING

TOMA DE DATOS

Nuestras filiales están preparadas para dar un soporte de calidada sus necesidades específicas. La experiencia global se convierte en soluciones locales.

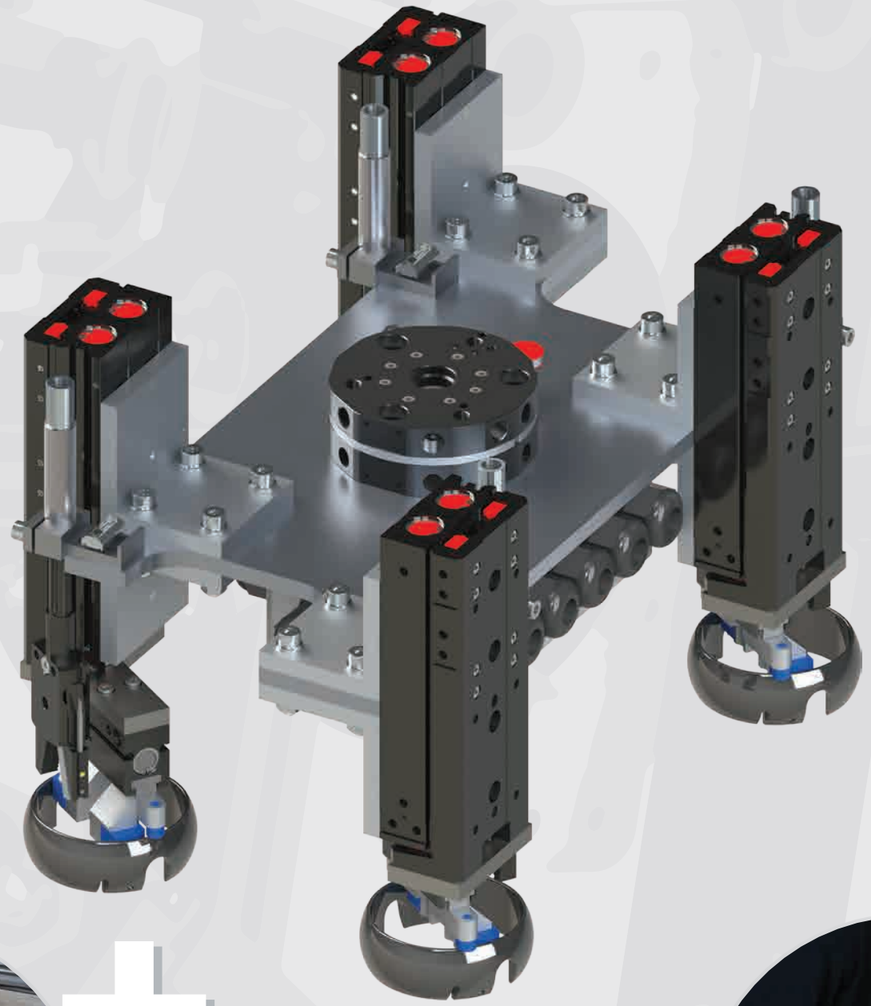

INSTALACIÓN

La instalación y puesta en marcha están garantizadas globalmente a través de la red de venta Gimatic.

DISEÑO

Nuestro EOAT, sea basado en el perfil o sobre placa metálica o de impresión 3D, está siempre diseñado con sistemas CAD y luego Ensamblado.
Cada sistema incluye documentación de las partes que lo componen, archivos CAD, circuitos neumáticos y eléctricos y un análisis de riesgos.

CENTROS DE COMPETENCIA

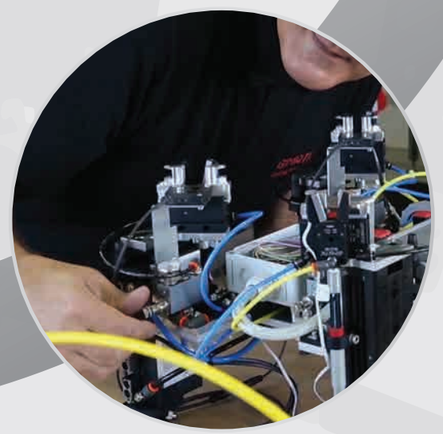

ENSAMBLADO

El ensamblado comprende el cableado eléctrico y neumático, siguiendo los esquemas y las especificaciones técnicas, de modo que la integración en el robot sea fácil y rápida.

INNOVACIÓN TECNOLÓGICA

NFC-RFID

- Datos del EOAT salvados en una simple memoria (TAG)
- Hasta 256 TAG por cada lector
- Monitorización del proceso
- Mantenimiento predictivo

MONITORIZACION DE MOLDES

- Sin necesidad de cableado
- Mantenga sus instalaciones bajo control en todo el mundo
- Control de la frecuencia de ciclo+geolocalización+ temperatura+presión

INDUSTRY **4.0**

BIG DATA (Web service)

- Servicio a través del sitio internet
- Geolocalización del TAG

IMPRESIÓN 3D

- HP Jet fusion
- Material PA12 GB
- Envíos en 48h
- Insertos metálicos y flocado

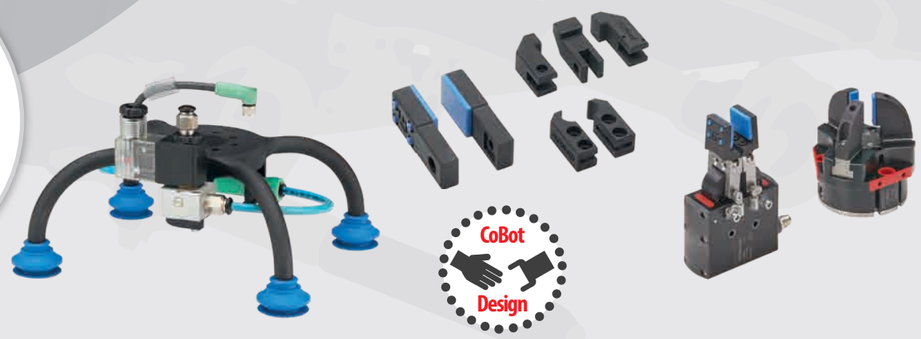

SUPERCAPBOX WIRELESS

- Tecnología con super acumulador
- Acumula energía suficiente para varios ciclos
- Mejora la fiabilidad del sistema al eliminar los cables móviles sobre el robot

GIMATIC

GET IT ON Google Play

WeChat

¡DESCARGA LA APP GIMATIC Y PRUÉBALA!

REALIDAD AUMENTADA REALIDAD VIRTUAL

- Diseño del EOAT sobre el robot antes del ensamblado e instalación
- Disponible en la APP Gimatic
- El LOGO Gimatic como objetivo

INNOVACIÓN TECNOLÓGICA

Fraunhofer TESTED® DEVICE IPA
GIMATIC S.r.l.
Parallel gripper MPPM1606
Report No. GI 1704-903

Fraunhofer TESTED® DEVICE IPA
Gimatic S.r.l.
Gripper MPPM1606+ETG-MP
Report No. GI 1410-728

IP65
GRADO DE PROTECCIÓN

H_2O_2
ESTERILIZACIÓN

EMC/CE

MÉDICO (GMP)

- Productos dedicados a SALA BLANCA
- Certificaciones ISO+GMP del instituto Fraunhofer
- Silicona (Silpuran) aprobada FDA
- Esterilización con VHP H_2O_2+UV

ENERGÍA EFICIENCIA

- Diseño Mecatrónico para mejorar la eficiencia
- Solución única y patentada

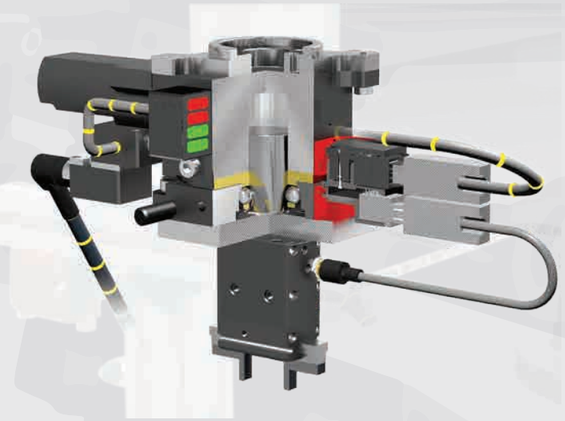

ROBOTS COLLABORATOS

- Diseño de soluciones colaborativas
- Certificado Universal Robot
- Soluciones Plug & Play

CoBot Design

COMUNICACIÓN CON BUS DE CAMPO

- Datos de proceso
- Hasta 5 pinzas diferentes
- Parámetros de monitorización

IO-Link

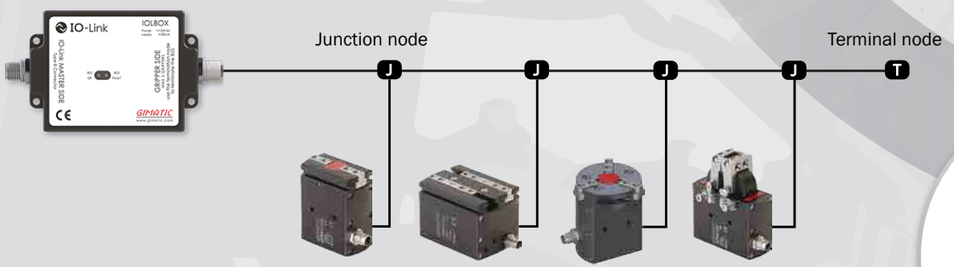

Junction node

Terminal node

SENSORES PRO

- Salidas programables
- 3 Puntos de conmutación
- Salida PNP; NPN
- Salida tipo NO; NC seleccionable
- 30+30mm de carrera de detección
- Cable, M8 y M12 conector de salida

SENSOR BOX MODULAR

- Posible la configuración del dispositivo también a bordo
- Solución modular
- Adaptado para todos los sensores y todos los robots
- No requiere software externo
- Facilidad de uso
- Recopilación y procesado de los datos de la aplicación

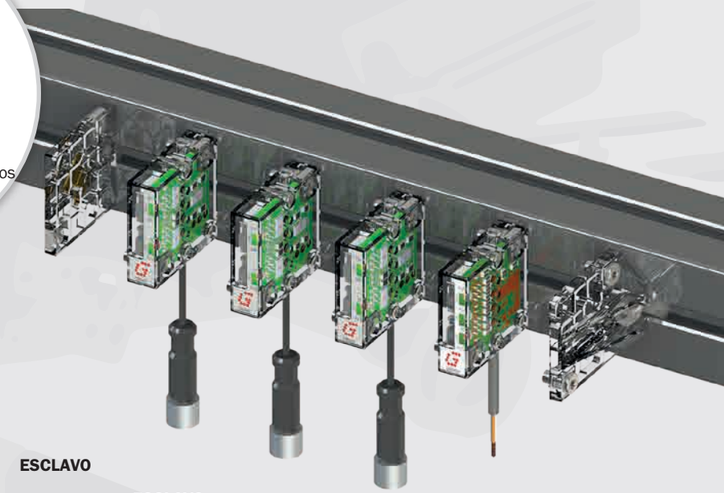

INNOVACIÓN TECNOLÓGICA

CoBot Design

SISTEMA DE APREHENSIÓN FRENO-FRICCIÓN

- La única pinza eléctrica que emplea el motor+encoder+ software del robot
- No se requiere ni driver ni software
- Actuando sobre el embrague, puede girar o actuar la pinza
- El embrague puede ser eléctrico, neumático o manual

EOAT ADAPTATIVO

- Adaptativo a diversas formas
- Bloqueo y liberación simple mediante aire comprimido
- Detección de la posición mediante sensores

Rotativo/ NO Rotativo

MATERIALE

- Enfoque de alta tecnología y optimización de costes
- Diferentes tecnologías basadas en cantidades de producto y especificaciones
- Amplia disponibilidad de máquinas de control numérico
- Todos los materiales mecanizados

SEGURIDAD

- Aumento de la seguridad durante el cambio de EOAT
- Proceso de riesgo reducido
- Detección mediante sensores para ofrecer un feedback inmediato

TRATAMIENTO SUPERFICIAL DEL METAL

- Oxidación dura 40µm
- Aumenta la duración de las partes móviles
- 20µm opción de oxidación cosmética
- Revestimiento higiénico

MICROMECÁNICO MICROELETRÓNICO

- Diseño mecánico y eléctrico propio
- Capacidad para crear micro soluciones

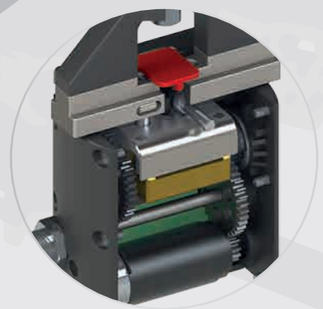

EJEMPLOS DE APLICACIÓN

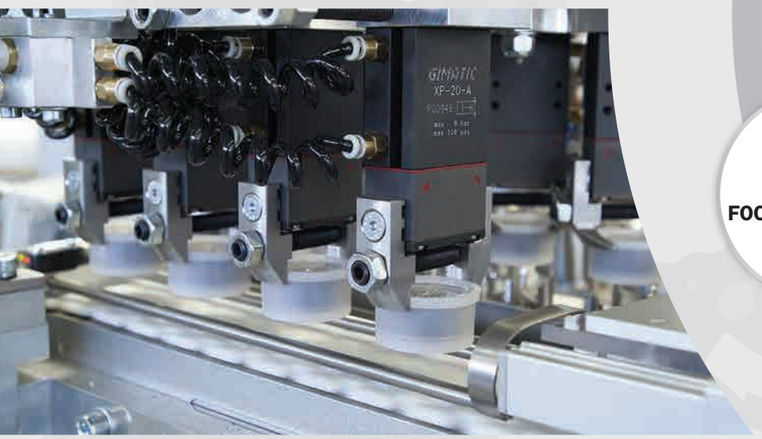

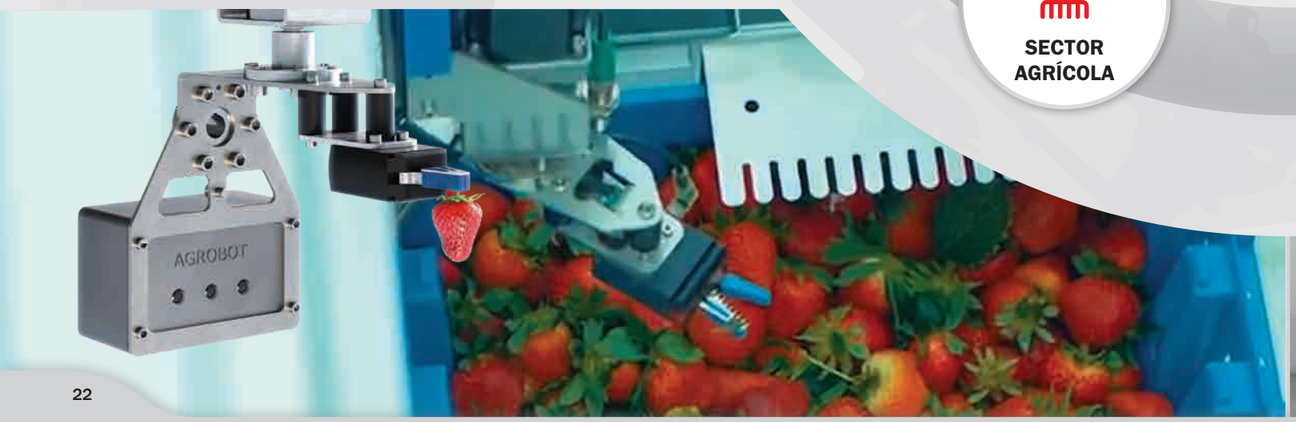

AUTOMÓVIL

MÁQUINA HTA. CNC

FARMACEUTICO & MÉDICO

LA EMPRES AUTOMATIZACIÓN

FOOD & BEVERAGE

ELECTRÓNICO

SECTOR AGRÍCOLA

FACTORES CLAVE DEL ÉXITO

1985-2015
30

+ DE 30 AÑOS DE EXPERIENCIA

COBERTURA GLOBAL

DESIGN ORIENTATO

100% DE TRAZABILIDAD

INDUSTRIA 4.0

TIEMPO DE COMERCIALIZACIÓN

DELIVERY 24H

TIEMPO DE ENVÍOEN 24 HOURS

CUSTOMER EDI GIMATIC

INTERFACE ELECTRÓNICA DEDICADA

ENFOQUE A MEDIDA

HANDLING
PLASTICS
SENSORS
MECHATRONICS

SINERGIA ENTRE LAS TRES DIVISIONES

24 MONTH GUARANTEED

PRODUCTOS GARANTIZADOS 24 MESES

CENTROS DE COMPETENCIA

MILLION CYCLES

VALIDACIÓN DEL PRODUCTO

PATENTED

+ 3.000 PRODUCTOS

KNOW HOW

PRODUCCIÓN ECOLÓGICA

COLABORACIÓN / UNIVERSIDAD

AMAPLAST ASSOCIAZIONE NAZIONALE COSTRUTTORI DI MACCHINE E STAMPI PER MATERIE PLASTICHE E GOMMA

AIdAM Associazione Italiana di Automazione Meccatronica

SGS ISO 9001

SGS ISO 14001

VDMA

Fraunhofer CÁMARA BLANCA IPA

NSF H-1 REGISTRADO GRASA ALIMENTARIA

Barnes GROUP INC

67%
Segmento
Industrial

1 Cuartel general

65 Ubicaciones para venta / **46** Ubicaciones para fabricación

160 años de historia

~5.900 personas en el mundo

33%
Segmento
Aeroespacial

Las soluciones de moldeado del grupo Barnes y Gimatic ofrecen un rango completo de tecnologías de mecanización para el plástico

MOLDES

männer SOLUTIONS FOR PLASTICS — A business of BARNES GROUP INC

FOBOHA — A business of BARNES GROUP INC

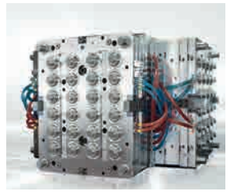

MANO DE APREHENSIÓN

GIMATIC — A business of BARNES GROUP INC

CONTROLES

PRIAMUS — A business of BARNES GROUP INC

Gammaflux — A business of BARNES GROUP INC

CANALES CALIENTES

THERMOPLAY HotRunnerSystems — A business of BARNES GROUP INC

Synventive molding solutions — A business of BARNES GROUP INC

männer SOLUTIONS FOR PLASTICS — A business of BARNES GROUP INC